MANUAL DE USUARIO

Cama Eléctrica de Elevación Tipo Tijera



Referencia del somier: 10.CM.6067 y variantes

Referencia del carro de elevación tipo tijera: 10.CM.6068 y variantes

Lea este manual antes de instalar o utilizar la cama. Consérvelo disponible durante toda la vida útil del producto.

Información del producto y contactos

Este manual contiene las instrucciones necesarias para utilizar la cama eléctrica de elevación tipo tijera, compuesta por el somier de referencia 10.CM.6067 y sus variantes, junto con el carro de elevación tipo tijera de referencia 10.CM.6068 y sus variantes. Lea todas las instrucciones antes de utilizar el producto.

Distribuidor

HappyLife - Prod.Ortoped.e Cirurg.,Unip., Lda (Loja Ortopédica)
Tienda física
Av. Nossa Senhora de Fátima, 28, Loja B, 2410-140, Leiria
Tienda online
R. Dr. Arnaldo Cardoso e Cunha, 36, R/C Esquerdo, 2410-270, Leiria
T: (+351) 244 233 085 | E: info@lojaortopedica.pt

Fabricante

JMS - Indústria de Mobiliário Hospitalar, S.A.
Rua Zona Industrial do Bunheiro, 26
3870-021 Murtosa - Portugal
T: (+351) 234 880 018 | E: jms@jmshospitalar.com

Asistencia técnica

Contacte con el distribuidor autorizado.

IMPORTANTE	En el momento de la entrega, compruebe que la cama está completa y que no ha sufrido daños durante el transporte. Comunique por escrito al proveedor cualquier anomalía o daño.

Índice

Información del producto y contactos 2

1. Información general 4

2. Normativa y condiciones de entrega 5

3. Seguridad y riesgos 6

4. Descripción y uso correcto del producto 7

5. Modelos disponibles 8

6. Componentes principales 9

7. Especificaciones técnicas y dimensiones 10

8. Parámetros eléctricos y batería de emergencia 11

9. Instalación y montaje 12

10. Instalación del motor de elevación 13

11. Cabeceros, pieceros y soportes del colchón 14

12. Instalación y puesta en funcionamiento 15

13. Funcionamiento del mando 16

14. Mantenimiento 17

15. Limpieza y desinfección 18

16. Almacenamiento, embalaje y reciclaje 19

1. Información general

Indicaciones utilizadas en este manual

ADVERTENCIA	Indica un posible riesgo que, si no se siguen correctamente el procedimiento o las condiciones indicadas, puede provocar la muerte, lesiones corporales u otras consecuencias graves.
PRECAUCIÓN	Indica un posible riesgo que, si no se siguen correctamente el procedimiento o las condiciones indicadas, puede provocar daños o fallos en el equipo.
IMPORTANTE	Explica o refuerza un procedimiento o una condición.

Significado de las principales etiquetas del producto

Marcado / término	Significado
Advertencia	Atención / peligro
Peligro de aplastamiento o compresión	Manténgase alejado de las piezas móviles y de cierre
CE	Marcado CE
SWL	Carga máxima de seguridad
Fabricante	Identificación del fabricante
MD	Dispositivo médico
LOT	Lote de fabricación
SN	Número de serie
REF	Referencia del artículo
No desechar con los residuos domésticos	Utilizar el circuito de residuos adecuado
Uso en interiores	Utilizar en espacios interiores
Leer el manual de usuario	Leer las instrucciones antes de utilizar el producto

2. Normativa y condiciones de entrega

El dispositivo cumple los requisitos del Reglamento (UE) 2017/745 del Parlamento Europeo y del Consejo, de 5 de abril de 2017, y las disposiciones aplicables de las normas armonizadas indicadas a continuación.

Norma	Ámbito
EN ISO 14971:2019	Dispositivos médicos - aplicación de la gestión de riesgos a los dispositivos médicos
EN ISO 15223-1:2021	Símbolos gráficos para el etiquetado de dispositivos médicos
EN ISO 20417:2021	Dispositivos médicos - información proporcionada por el fabricante
EN 60601-1:2006	Equipos electromédicos - Parte 1: requisitos generales para la seguridad básica y funcionamiento esencial
EN 60601-1-2:2015	Equipos electromédicos - Parte 1-2: perturbaciones electromagnéticas - requisitos y ensayos
EN 60601-1-6:2010	Equipos electromédicos - Parte 1-6: usabilidad
EN 60601-2-52:2015	Equipos electromédicos - Parte 2-52: requisitos particulares para camas médicas

El dispositivo está clasificado como **dispositivo médico de Clase I**. El manual original también indica que los procedimientos de fabricación cumplen las normas NP EN ISO 9001:2015 y NP EN ISO 13485.

Condiciones de entrega

La cama se suministra completamente montada, excepto el motor de elevación, las ruedas y los soportes de sujeción del colchón. Todos los componentes deben instalarse antes de utilizarla.

Al transportar o desplazar la cama, desbloquee las ruedas. Las ruedas están previstas para suelos interiores lisos y limpios, como cerámica, linóleo, madera o superficies similares; los suelos ásperos, irregulares o sucios pueden dañarlas.

3. Seguridad y riesgos

ADVERTENCIA	Lea atentamente el manual de usuario antes de utilizar la cama. Limpie y desinfecte la cama antes del primer uso. Respete todas las instrucciones de funcionamiento y desplazamiento.

Uso seguro

- Utilice la cama únicamente para el fin al que está destinada y solo cuando se encuentre en perfectas condiciones de funcionamiento.
- La cama solo debe ser manipulada por personas cuyos conocimientos o experiencia práctica permitan utilizarla correctamente.
- Su uso está limitado a pacientes adultos.
- Si el estado clínico del paciente lo permite, asegúrese de que ha sido informado sobre el funcionamiento de la cama y las instrucciones de seguridad aplicables.
- Utilice la cama únicamente en interiores y desplácela solo sobre superficies niveladas y compactas.
- El paciente debe sentarse o tumbarse en la cama únicamente con las secciones articuladas en posición horizontal, para evitar daños en las articulaciones y en el motor.
- No utilice la cama si se detectan fallos o anomalías que puedan causar lesiones a usuarios o pacientes.
- Ajuste la altura y la inclinación de la cama a la constitución, condición y estado clínico del paciente.
- Durante el movimiento de las secciones de la cama, vigile al paciente y el entorno para evitar aplastamientos o atrapamientos.
- Durante el ajuste de altura, compruebe los accesorios fijos para evitar que sufran daños.
- Antes de desplazar la cama, desconecte el cable de alimentación y colóquelo en una posición segura para evitar daños.

Riesgos especiales

- Un cable de alimentación dañado presenta riesgo de descarga eléctrica.
- Aunque los materiales de la cama son resistentes al calor, manténgala alejada de temperaturas elevadas, productos inflamables y fuentes de ignición.
- Mantenga las ruedas bloqueadas en todo momento, excepto al desplazar la cama, esté ocupada o no.
- No supere nunca la carga máxima indicada por el fabricante.

4. Descripción y uso correcto del producto

La cama está destinada a proporcionar confort y calidad de vida durante los periodos de descanso, facilitando la entrada y salida de la cama y ayudando a los cuidadores en sus tareas. Está destinada a apoyar al paciente para la monitorización, el tratamiento o el alivio de una enfermedad, lesión o discapacidad.

IMPORTANTE	Toda manipulación de la cama debe realizarse de acuerdo con este manual. Cualquier acción incompatible con las instrucciones o con el uso previsto será responsabilidad del usuario.

Condiciones del paciente

Requisito	Valor
Peso máximo del paciente	135 kg
Peso mínimo del paciente	40 kg
Altura mínima del paciente	146 cm
Índice de masa corporal (IMC) mínimo	17
Carga total máxima (paciente + colchón + accesorios)	170 kg SWL

Usuarios y entorno permitidos

- Personal médico cualificado.
- Cualquier persona familiarizada con el manual de usuario.
- Pacientes, cuando su estado clínico lo permita.
- Entornos de aplicación 3 y 4 de acuerdo con IEC 60601-2-52:2009/Cor 1:2010 AMD1:2015-03.

Uso incorrecto

- Cualquier uso no descrito en este manual de usuario.

Condiciones ambientales de uso

Parámetro	Intervalo permitido
Temperatura	+10 °C a +40 °C
Humedad relativa	30% a 75%
Presión atmosférica	700 hPa a 1060 hPa

ADVERTENCIA	No utilice la cama si existe riesgo de explosión o en presencia de productos inflamables. Las instalaciones eléctricas deben cumplir los requisitos locales de seguridad eléctrica. En caso de duda sobre la estabilidad eléctrica, desenchufe siempre la cama de la toma de corriente.

5. Modelos disponibles

Variantes del carro de elevación tipo tijera

Referencia	Medidas del somier	Ruedas / frenado
10.CM.6068	1900 x 900 mm	Plásticas Ø100 mm
10.CM.6068.L	1900 x 1050 mm	Plásticas Ø100 mm
10.CM.6068.E	2000 x 900 mm	Plásticas Ø100 mm
10.CM.6068.M	1900 x 900 mm	Metálicas Ø100 mm
10.CM.6068.I	1900 x 900 mm	Rueda doble Ø150 mm + freno central

Variantes del somier

Referencia	Medidas	Código de esquinas	Superficie de descanso
10.CM.6067	1900 x 900 mm	RET	Lamas de haya
10.CM.6067.L	1900 x 1050 mm	RET	Lamas de haya
10.CM.6067.E	2000 x 900 mm	RET	Lamas de haya
10.CM.6067.J	1900 x 900 mm	RED	Lamas de haya
10.CM.6067.N	1900 x 900 mm	RET	HPL

Cabeceros y pieceros

Existen varios modelos de cabeceros y pieceros adaptables a los somieres disponibles. Contacte con el distribuidor para consultar los modelos compatibles.

6. Componentes principales



Componentes principales de la cama eléctrica de elevación tipo tijera.

N.º	Componente	N.º	Componente
1	Cabecero / piecero	6	Sección de pies
2	Somier Ref. 10.CM.6067	7	Carro de elevación Ref. 10.CM.6068
3	Sección de respaldo	8	Ruedas
4	Sección fija	9	Motor del somier
5	Sección de piernas	10	Motor del carro de elevación

Materiales

- Estructura compuesta por el soporte del somier y el carro con sistema de elevación, fabricada principalmente en acero pintado con pintura epoxi.
- Color estándar: estructura gris.

7. Especificaciones técnicas y dimensiones

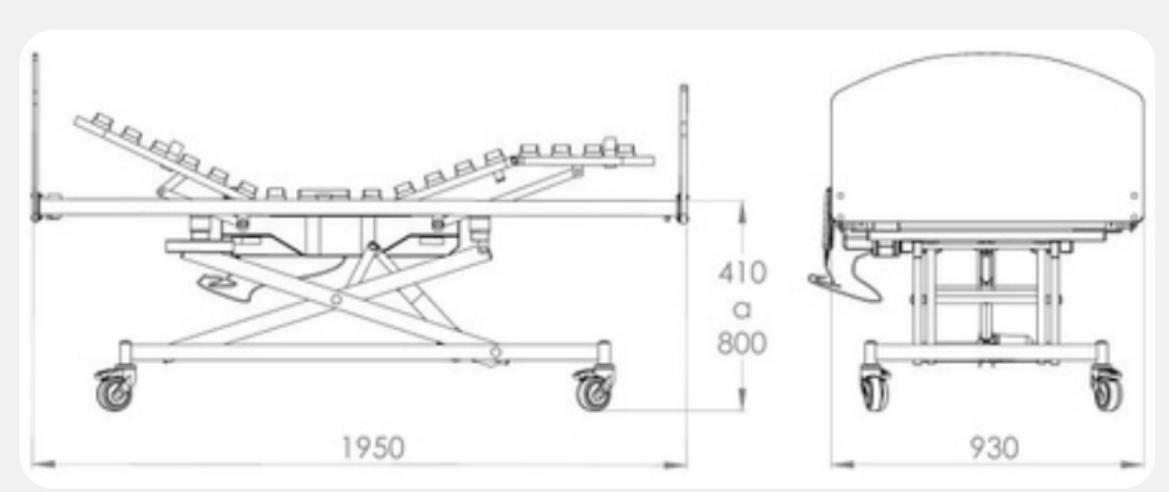

Dimensiones generales indicadas en el esquema del fabricante.

Especificación	Valor
Dimensiones totales indicadas en el esquema	1950 mm de longitud x 930 mm de anchura
Longitud del somier	1900 mm
Anchura del somier	900 mm
Anchura de la superficie de descanso	790 mm
Regulación de altura del somier	410 - 800 mm
Ángulo de la sección de respaldo	0° - 70°
Ángulo de la sección de muslos	0° - 15°
Peso máximo de la cama sin cabeceros	46 kg
Peso máximo del paciente	135 kg
Carga máxima de seguridad (SWL)	170 kg

Dimensiones de las secciones del somier

Sección	Dimensiones
Respaldo	595 x 790 mm
Fija	400 x 790 mm
Piernas	390 x 790 mm
Pies	415 x 790 mm

8. Parámetros eléctricos y batería de emergencia

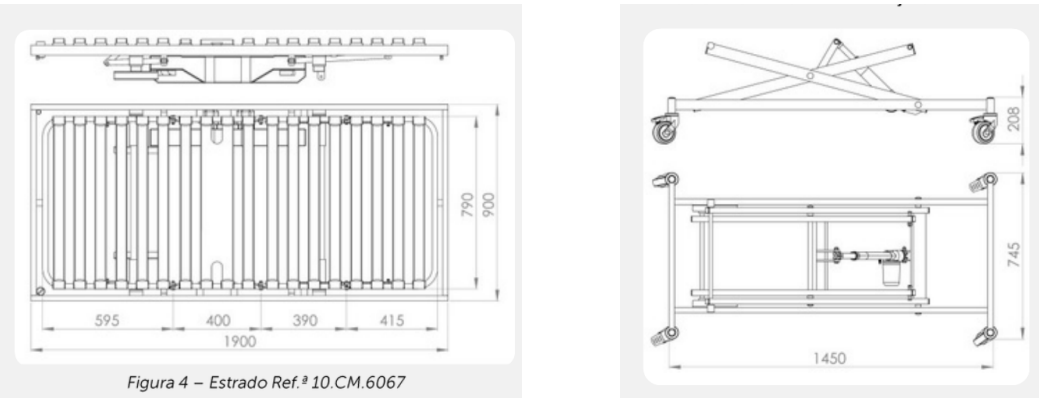

Figura 4 – Estrado Ref.ª 10.CM.6067

Esquemas de referencia del somier y del carro de elevación tipo tijera.

Parámetro	Somier	Carro de elevación
Fuente de alimentación	230 V, +/-10%, 50-60 Hz	230 V, +/-10%, 50-60 Hz
Tensión de funcionamiento	24 V DC	24 V DC
Protección contra agua y polvo	IPX4	IPX4
Nivel de ruido	≤65 dB	≤65 dB
Ciclo de funcionamiento del motor	15%, máx. 2 min / 12 min	15%, máx. 2 min / 12 min

Batería de emergencia de 9 V

La batería de 9 V permite devolver la cama a la posición de descanso en cualquier momento, independientemente de la alimentación de red.

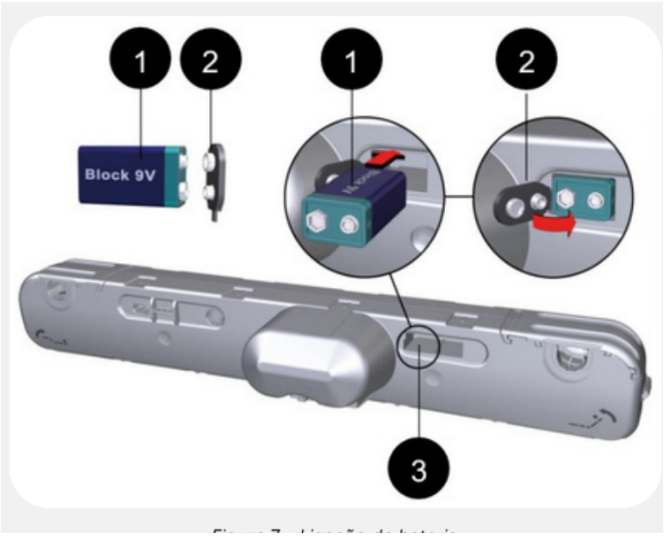

Conexión de la batería de emergencia: 1 - batería de 9 V; 2 - clip de la batería; 3 - compartimento de la batería.

9. Instalación y montaje

Compruebe que el producto está completo y que no presenta daños visibles causados durante el transporte. Deposite los embalajes en el punto de recogida de reciclaje adecuado. La cama se suministra normalmente montada; únicamente es necesario instalar las ruedas, el motor de elevación y los soportes de sujeción del colchón.

9.1 Montaje de las ruedas

- Apriete los tornillos con una llave Allen n.º 10. La llave no está incluida.
- Monte las dos ruedas con freno en diagonal: una en el extremo del cabecero y otra en el extremo del piecero.

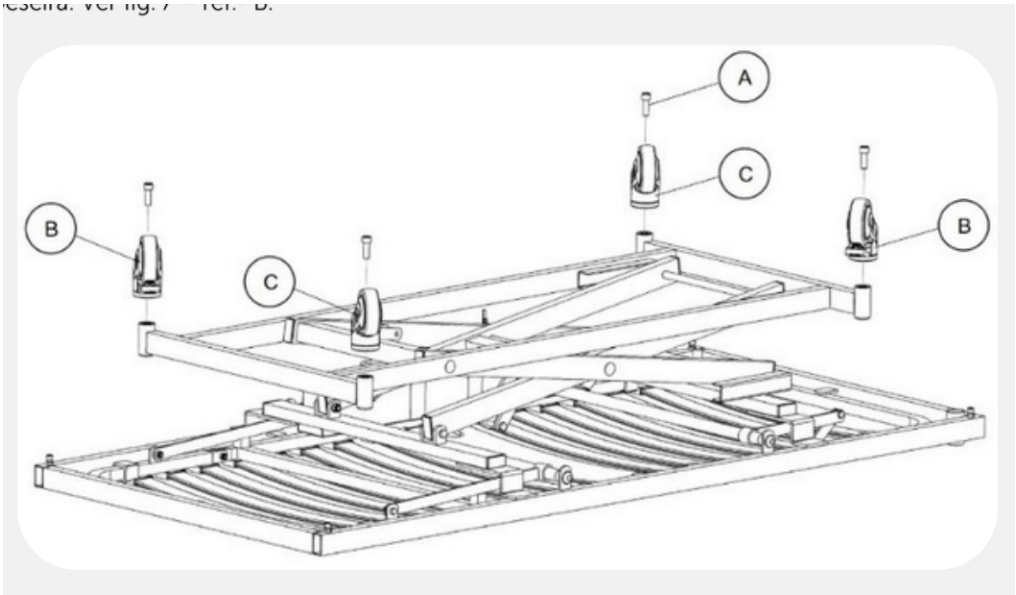

Posiciones de montaje de las ruedas. A - 4 tornillos M12x35 con hexágono interior; B - 2 ruedas con freno; C - 2 ruedas sin freno.

10. Instalación del motor de elevación

• Apriete los elementos de fijación con una llave n.º 17. La llave no está incluida.

IMPORTANTE	Antes de montar el motor en el carro, identifique el extremo del cabecero y el extremo del piecero para garantizar la posición correcta del motor.

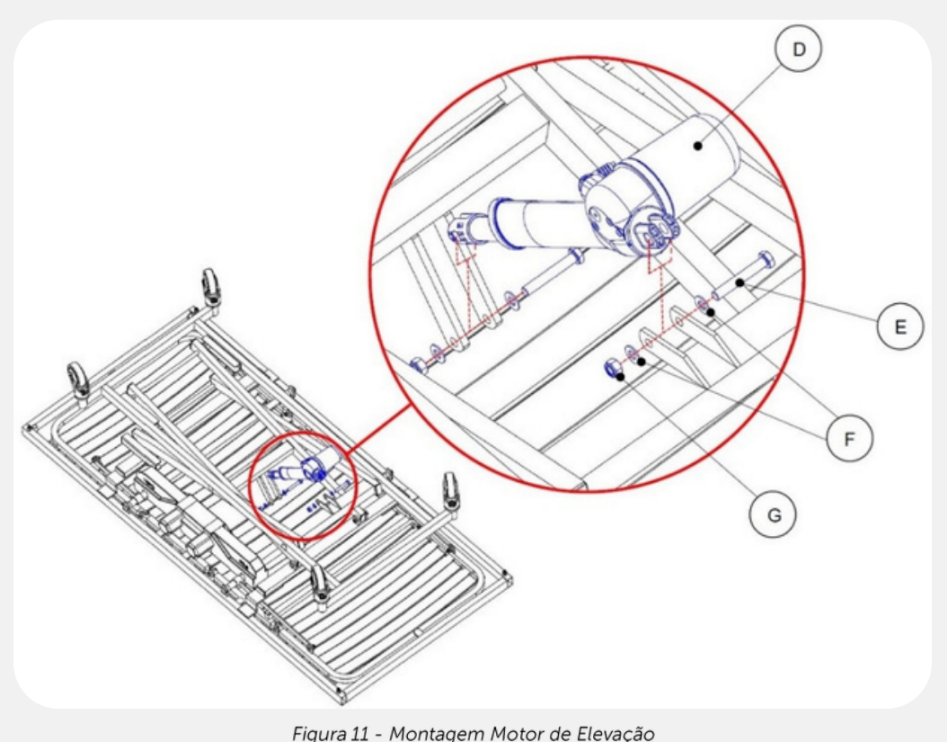

Figura 11 - Montagem Motor de Elevação

Montaje del motor de elevación. D - 1 motor de elevación; E - 2 tornillos hexagonales M10x65 cincados; F - 4 arandelas planas M10; G - 2 tuercas autoblocantes de acero M10.

11. Cabeceros, pieceros y soportes del colchón

11.1 Ejemplo de montaje de cabecero / piecero - modelo 10.AC.1089

• Apriete los tornillos con una llave n.º 16. La llave no está incluida.

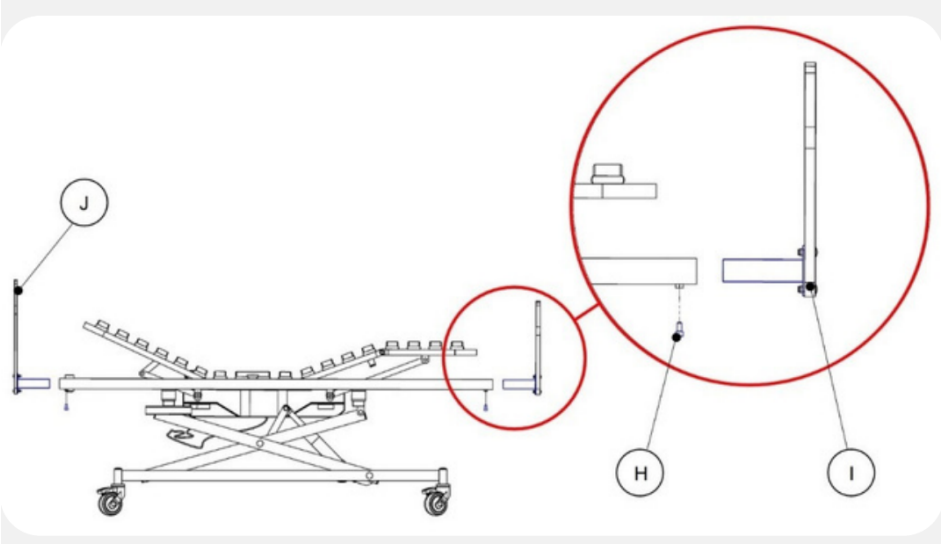

Ejemplo de montaje de cabecero y piecero. H - 4 tornillos M8x16 con hexágono interior; I - 1 piecero; J - 1 cabecero.

Los cabeceros y pieceros se suministran por separado. Existen varios modelos disponibles; contacte con el distribuidor para seleccionar un modelo compatible.

11.2 Soportes de sujeción del colchón



Monte los cuatro soportes de sujeción del colchón (K) en las posiciones indicadas.

PRECAUCIÓN	No coloque los soportes de sujeción del colchón sobre las articulaciones. Una posición incorrecta puede interferir con el movimiento de la cama y dañar el equipo.

12. Instalación y puesta en funcionamiento

12.1 Antes de conectar la cama

- Si la temperatura de transporte o almacenamiento es diferente de la temperatura de uso recomendada, deje la cama desconectada de la red eléctrica durante 24 horas para que se adapte a la temperatura ambiente.
- Conecte la cama a la red eléctrica.
- Pruebe cada sección articulada del somier elevándola y bajándola hasta sus posiciones máximas.
- Compruebe todas las funciones del mando.

12.2 Mando y componentes eléctricos

El mando y los componentes eléctricos vienen instalados de fábrica y no requieren montaje. Antes del primer uso, compruebe que todos los componentes están correctamente conectados.

GARANTÍA	Los componentes eléctricos están sellados de fábrica por motivos de seguridad. La apertura o manipulación de estos componentes daña los sellos. El fabricante no ofrece cobertura de garantía para los artículos cuyos sellos estén dañados.

13. Funcionamiento del mando

COLUMNA IZQUIERDA - ELEVAR



COLUMNA DERECHA - BAJAR

1. Elevar la sección de respaldo
2. Elevar la sección de pies
3. Elevar simultáneamente las secciones de respaldo y pies
4. Elevar el somier

1. Bajar la sección de respaldo
2. Bajar la sección de pies
3. Bajar simultáneamente las secciones de respaldo y pies
4. Bajar el somier

ADVERTENCIA	Antes de que el paciente utilice el mando, proporciónele todas las indicaciones necesarias para su funcionamiento. No deje el mando al alcance del paciente ni de otras personas si el equipo médico determina que el estado clínico del paciente no permite su uso.

14. Mantenimiento

Dado que algunas piezas están sujetas a desgaste debido al uso, la limpieza y la desinfección, inspeccione los siguientes elementos al menos una vez cada tres meses:

- Tornillos.
- Articulaciones y tornillos de las secciones del somier y del motor; límpielos y lubríquelos con aceite de silicona.

Cualquier otro procedimiento especial de mantenimiento requiere la intervención de personal cualificado o del fabricante.

Además, realice al menos una inspección anual para comprobar el desgaste de las piezas móviles y articuladas.

ADVERTENCIA	Si se detecta alguna anomalía durante la limpieza o el mantenimiento, no ponga la cama en funcionamiento. Contacte con el proveedor.

Accesorios y piezas de sustitución

- Utilice únicamente accesorios y colchones originales del fabricante para evitar fallos.
- Sustituya los componentes de la cama únicamente con la aprobación del fabricante.
- El mantenimiento y la instalación deben ser realizados por profesionales cualificados.
- Durante las reparaciones, utilice materiales y componentes suministrados por el fabricante.

15. Limpieza y desinfección

Utilice detergentes adecuados para la limpieza de dispositivos médicos. En caso de duda, consulte al fabricante.

ADVERTENCIA	Desconecte la cama de la red eléctrica antes de realizar cualquier operación de limpieza.

- No utilice detergentes abrasivos ni otros materiales que puedan dañar el revestimiento.
- No utilice productos corrosivos, cáusticos o ácidos, ni detergentes que puedan alterar la estructura o el comportamiento de los plásticos, incluidos diluyentes, acetona o productos derivados del petróleo.
- Limpie la cama con un paño suave y húmedo.
- La cama no está diseñada para estaciones de lavado automáticas, agua a presión, pulverización ni limpieza a vapor.

Procedimiento de limpieza

- Eleve el somier hasta su posición más alta y articule completamente las secciones de respaldo y pies para facilitar el acceso.
- Bloquee las ruedas. Bloquee los movimientos de articulación en el mando supervisor y desconecte el mando manual para evitar movimientos accidentales durante la limpieza.
- Desconecte el cable de alimentación.
- Defina el grado de limpieza y desinfección de acuerdo con el uso y el nivel de contaminación de la cama.

Motores y mandos

Limpie sus superficies lisas con un paño suave y húmedo. No utilice nunca estaciones de lavado automáticas, túneles de lavado, agua a presión ni pulverización de líquidos sobre los motores o mandos. No utilice disolventes como benceno, alcohol u otras sustancias similares.

16. Almacenamiento, embalaje y reciclaje

Almacenamiento y embalaje

- La cama se suministra embalada en una caja de cartón, salvo que el cliente solicite otro tipo de embalaje.
- No almacene la cama en lugares húmedos.
- Protéjala de la caída de objetos.
- No la apile. Preferiblemente, almacénela en posición horizontal.
- No coloque pesos sobre el embalaje, ya que podrían dañar los componentes.

Protección del medio ambiente

- Separe los residuos de embalaje y entréguelos en los puntos de recogida de reciclaje adecuados o a operadores autorizados.
- Al final de la vida útil del producto, entréguelo a un operador autorizado.
- No deseche el producto con los residuos domésticos.

Los componentes eléctricos al final de su vida útil deben entregarse a operadores autorizados. La eliminación y el reciclaje deben realizarse de acuerdo con el Decreto-Ley n.º 152-D/2017, de 11 de diciembre.

Declaración CE de conformidad

Para obtener la Declaración CE de conformidad, contacte con el fabricante:
JMS - Indústria de Mobiliário Hospitalar, S.A.
Rua Zona Industrial do Bunheiro, 26, 3870-021 Murtosa - Portugal
T: (+351) 234 880 018 | E: jms@jmshospitalar.com

IMPORTANTE	JMS no se responsabiliza de los daños causados por accesorios no probados previamente y no fabricados por JMS, ni de los daños causados por un uso inadecuado, el incumplimiento de las instrucciones o la negligencia durante el uso y la manipulación.